MOD. SYSTEM MAGIC 2 FRAME
7002.03513_REV 01

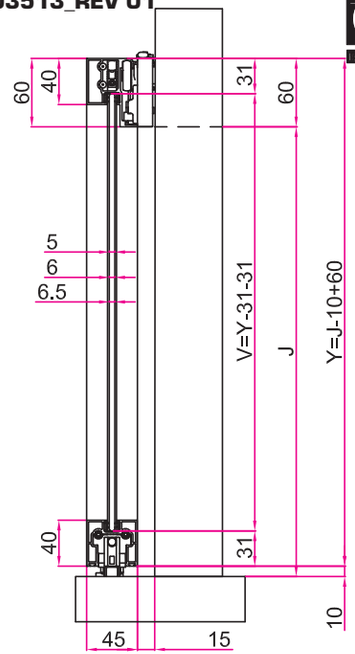

MISURE DI TAGLIO DEI PROFILI
PROFILES CUTTING MEASUREMENTS

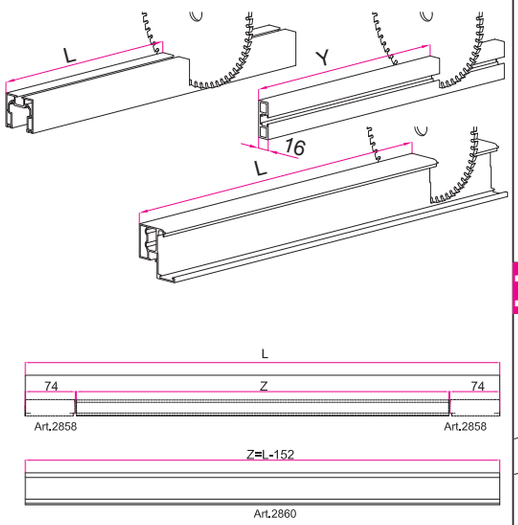

1 UPPER TRACK

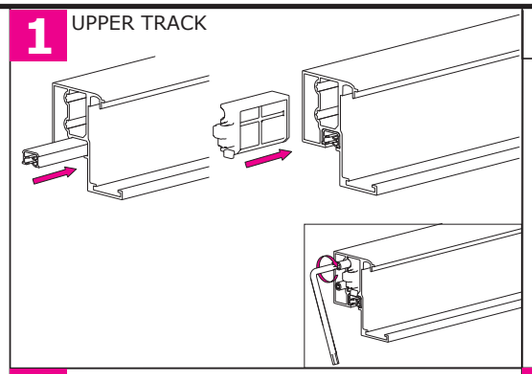

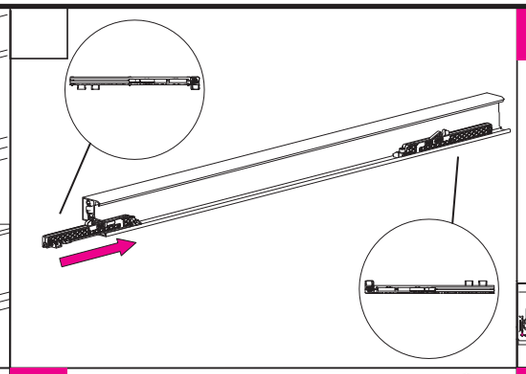

3

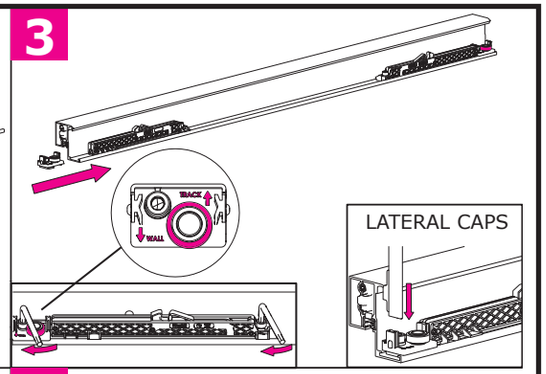

4 LOWER TRACK

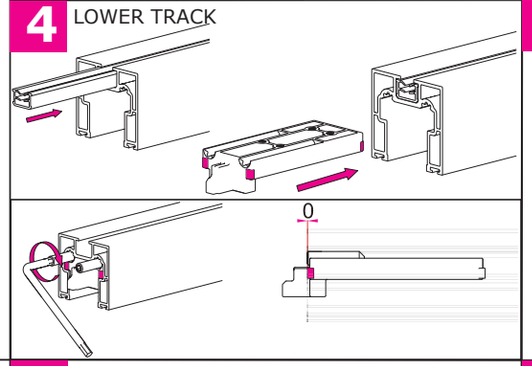

5

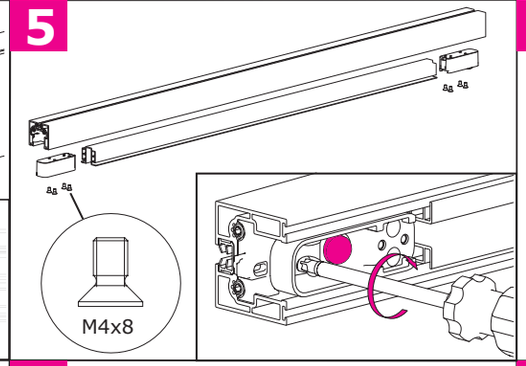

6

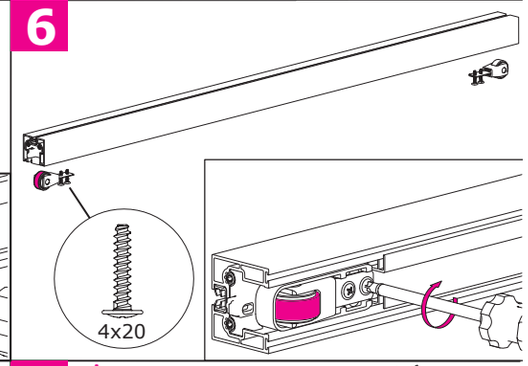

7 LATERAL TRACK

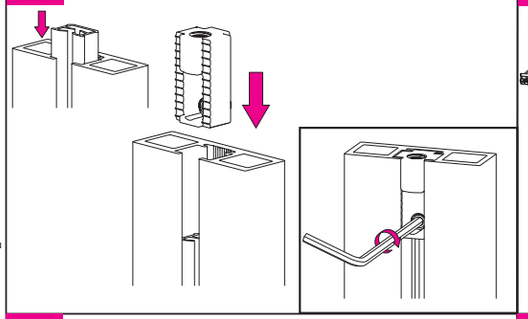

8

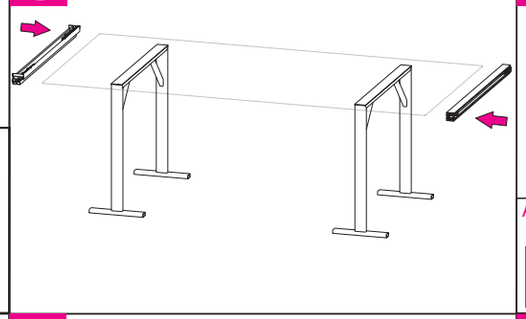

9

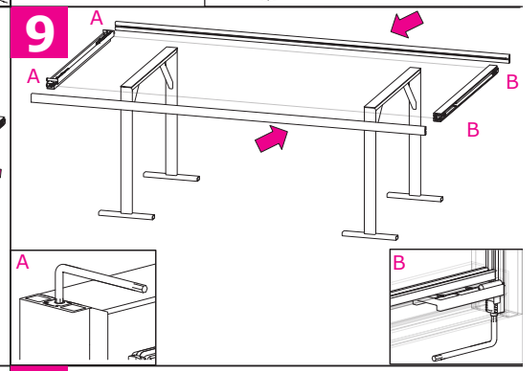

10

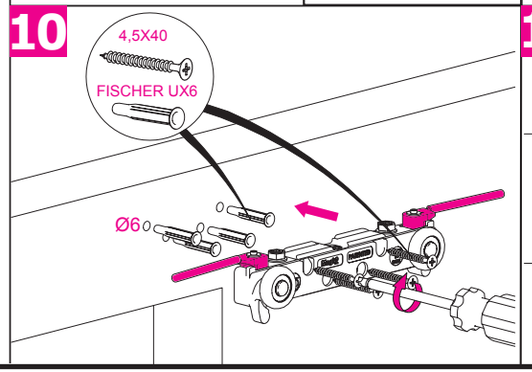

11

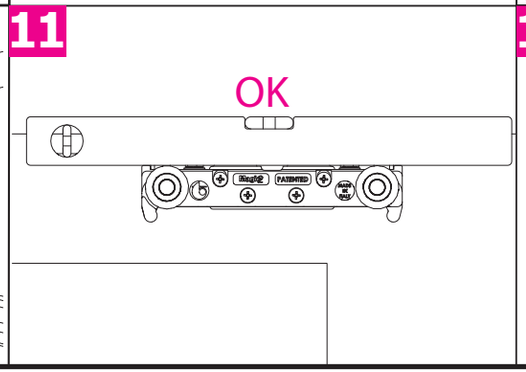

12

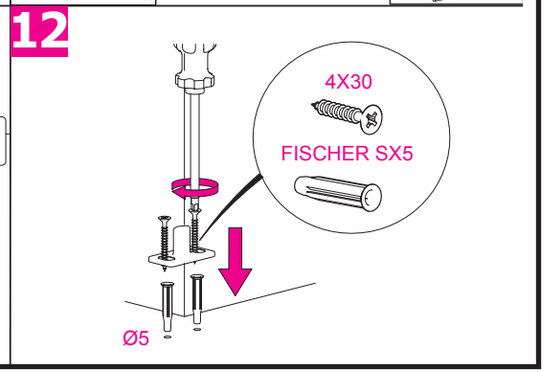

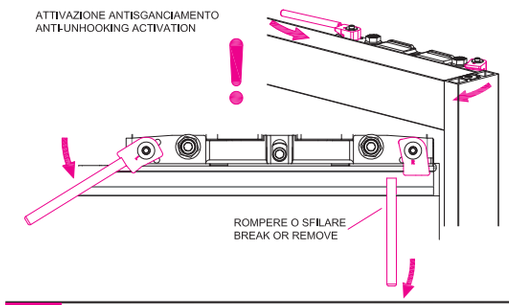

13 REGOLAZIONE DEL CARRELLO PER COMPENSARE GLI AVVALLAMENTI DELLA PARETE

SLIDING ADJUSTMENT TO COMPENSATE WALL DIPS

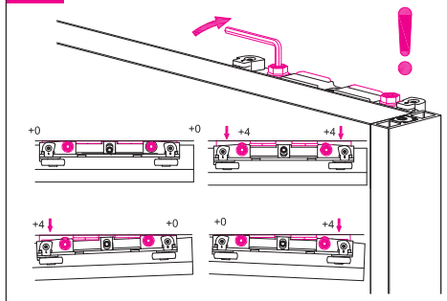

14 REGOLAZIONE ALTEZZA CARRELLO

SLIDING HEIGHT ADJUSTMENT

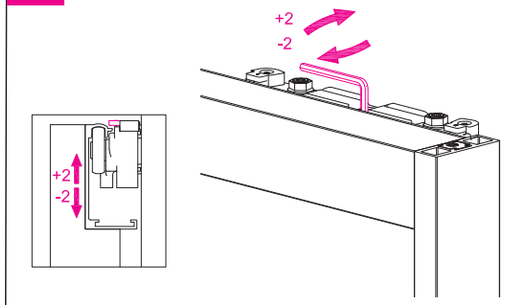

15 BLOCCARE DOPO LA REGOLAZIONE

LOCK AFTER ADJUSTING

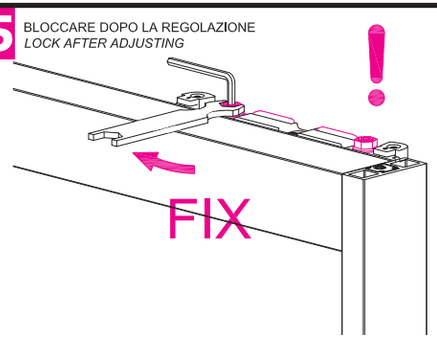

16 CARICAMENTO AUTOMATICO DEL FERMO AMMORTIZZATO

SELF ACTIVATION OF DAMPER

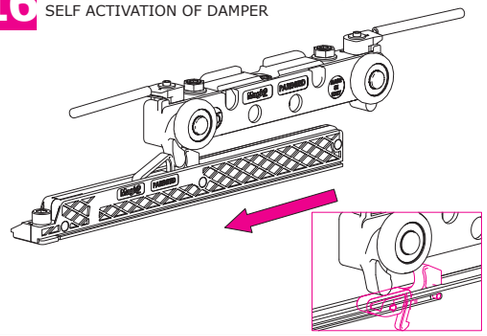

17 OPTIONAL FINECORSA

OPTIONAL LOWER END-STOPPER

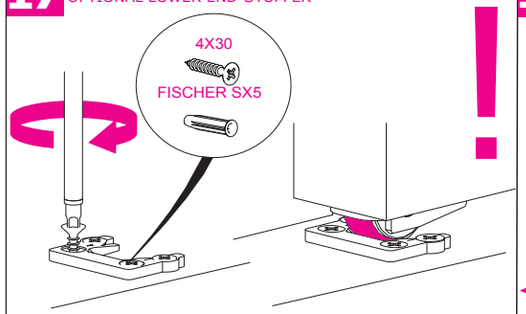

18 PER REGOLARE LA POSIZIONE DELLA PORTA E' POSSIBILE SPOSTARE L'AMMORTIZZATORE

IN ORDER TO ADJUST DOOR POSITIONING IT IS POSSIBLE TO MOVE THE DAMPER

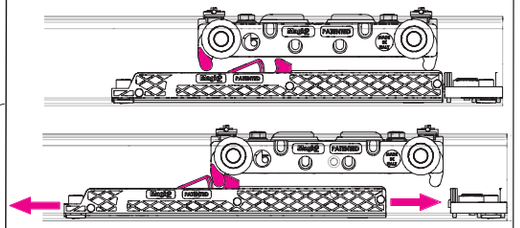

19

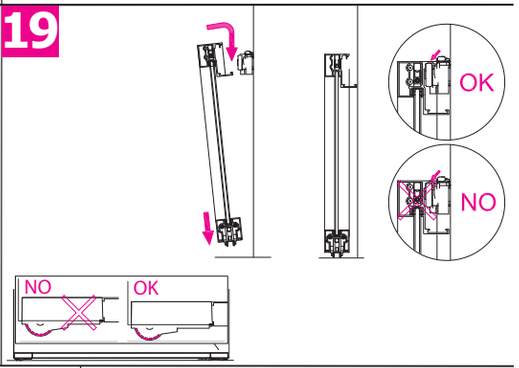

K.——	1100	K.——	1800
X = Min.818mm (L=850)		X = Min.818mm (L=850)	
X = Max.1068mm (L=1100)		X = Max.1768mm (L=1800)	

POSIZIONE STANDARD
STANDARD POSITION

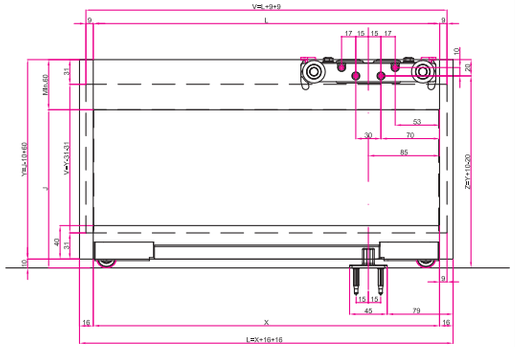

K.——	1100	K.——	1800
X = Min.733mm (L=850)		X = Min.733mm (L=850)	
X = Max.983mm (L=1100)		X = Max.1683mm (L=1800)	

POSIZIONE INTERMEDIA
INTERMEDIATE POSITION

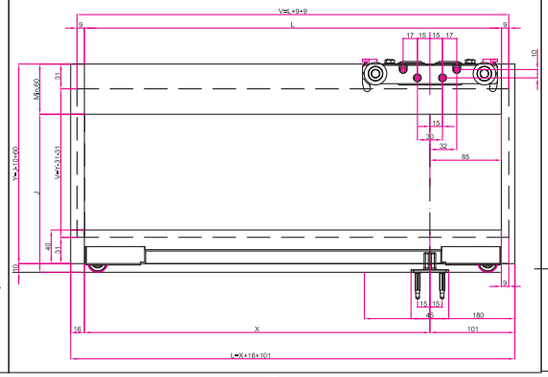

K.——	1100	K.——	1800
X = Min.632mm (L=850)		X = Min.632mm (L=850)	
X = Max.882mm (L=1100)		X = Max.1582mm (L=1800)	

POSIZIONE APERTURA TOTALE
TOTAL OPEN POSITION

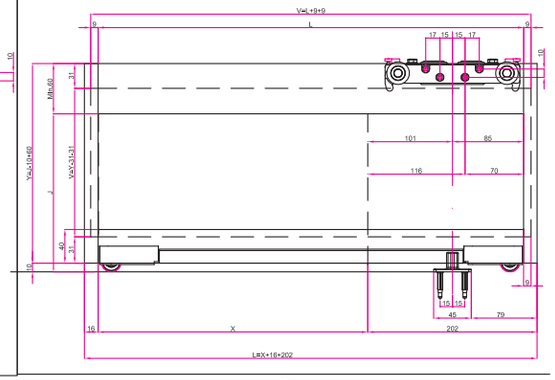

MAGIC 2 FRAME CALCOLO VETRO
MAGIC 2 FRAME GLASS SIZE CALCULATION TABLE

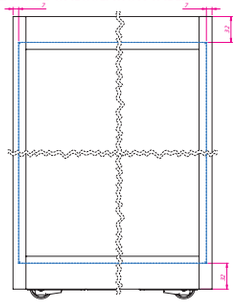

APERTURA VERSO SINISTRA
LEFT OPENING

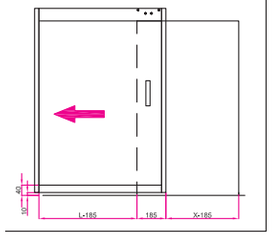

APERTURA VERSO DESTRA
RIGHT OPENING

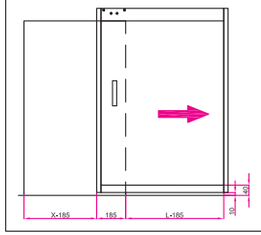

APERTURA VERSO SINISTRA
LEFT OPENING

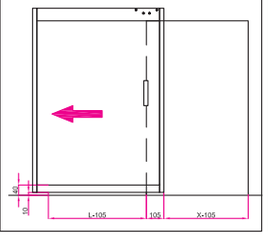

APERTURA VERSO DESTRA
RIGHT OPENING

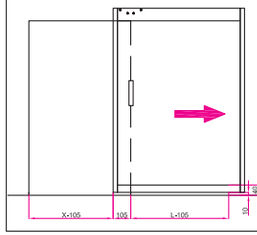

APERTURA VERSO SINISTRA
LEFT OPENING

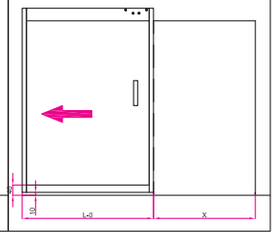

APERTURA VERSO DESTRA
RIGHT OPENING

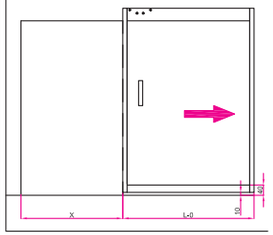

OPTIONAL ADESIVO
OPTIONAL STIKER
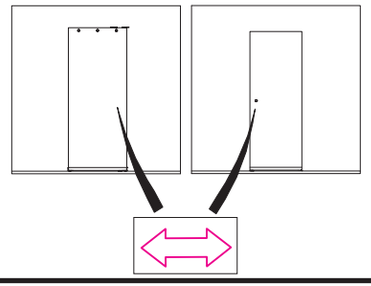
RACCOMANDATO L'UTILIZZO PER APPLICAZIONI IN SPAZI PUBBLICI, HOTEL E RESIDENCE.
RECOMMENDED FOR APPLICATIONS IN PUBLIC SPACES, HOTELS AND RESIDENCES.